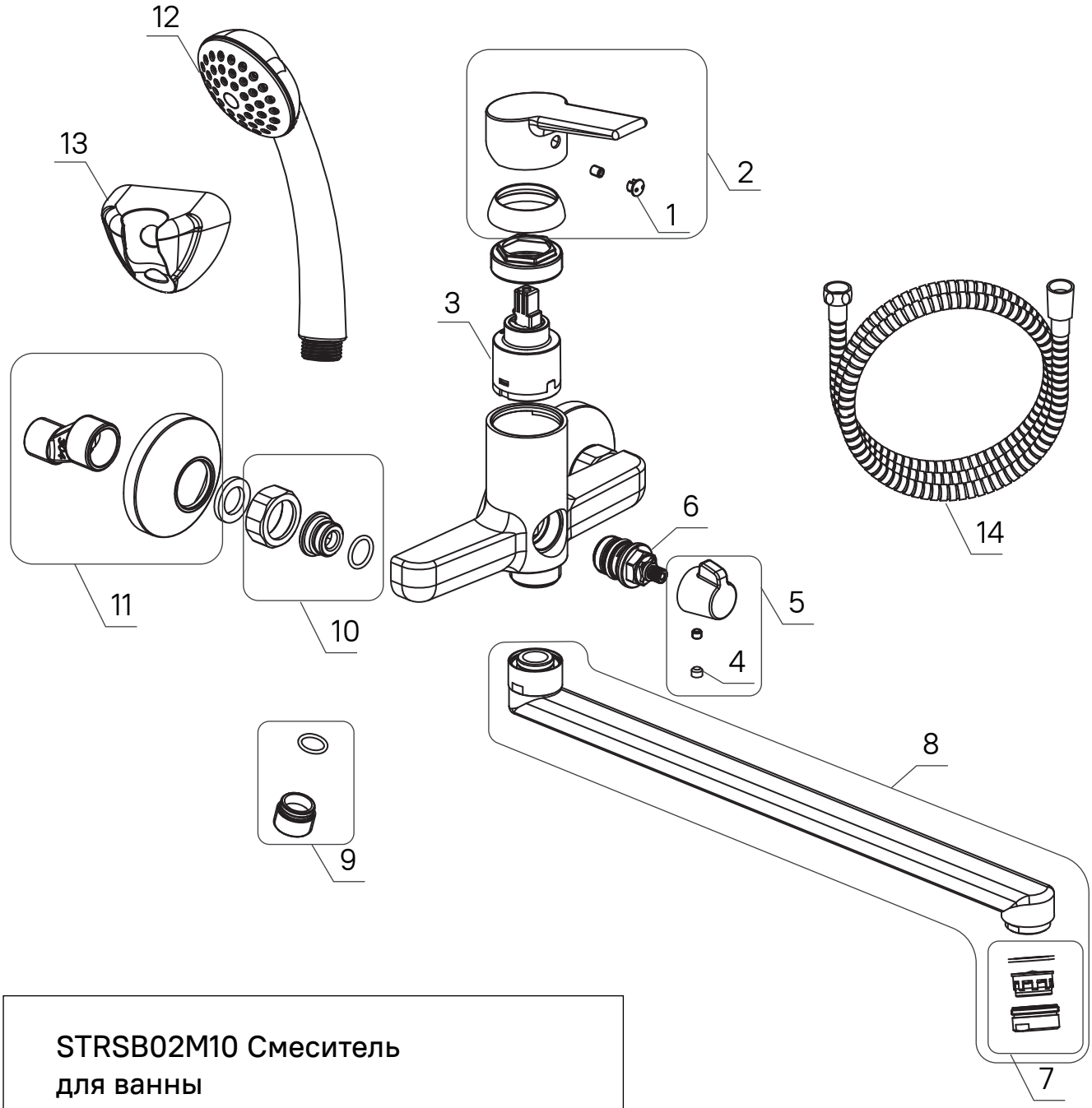

STRSB02M10 Смеситель для ванны

№	Запасные части	Артикул
1	Заглушка декоративная	973STR1CSM
2	Ручка смесителя	99435C47SM
3	Картридж	999C35D0SM
4	Заглушка ручки дивертора	973STR1CSM
5	Ручка дивертора	971MIC05SM
6	Дивертор	997BC142SM
7	Аэратор	996P24B1SM
8	Излив	995F35C2SM-1
9	Штуцер шланга	979MIC03SM
10	Гайка накидная	983MIC00SM
11	Отражатель, эксцентрик в комплекте	982BRRC2SM
12	Штуцер шланга	978MIC13SM
13	Гайка накидная	977MIC05SM
14	Отражатель, эксцентрик в комплекте	976MIC04SM