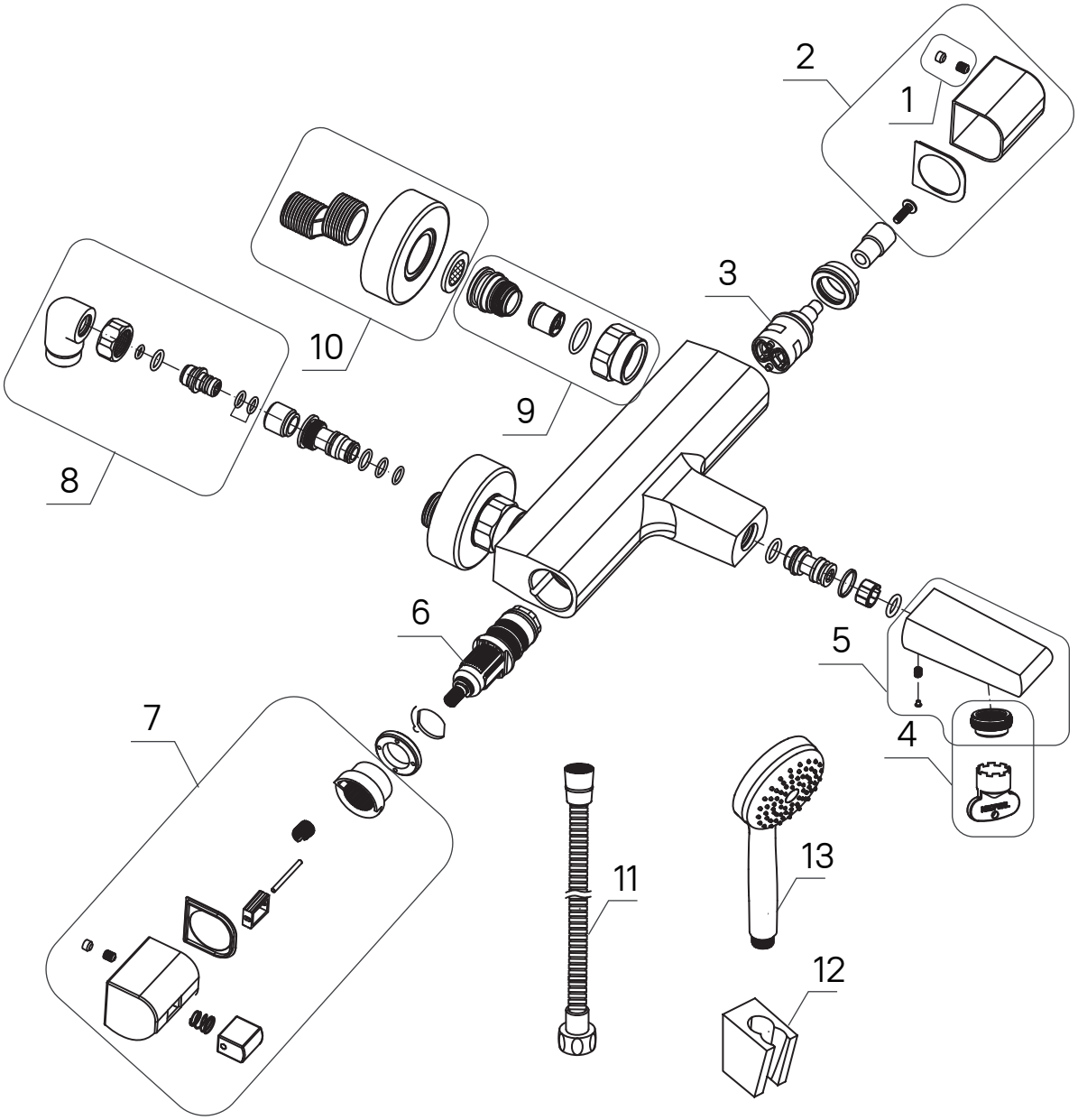


UNISB02i74
Смеситель для ванны

| № | Запасные части | Артикул |
|---|---|---|
| 1 | Заглушка декоративная | 973UNI1CSM |
| 2 | Ручка дивертора | 971IDC98SM |
| 3 | Дивертор | 997PC153SM |
| 4 | Аэратор | 996S24A2SMFR |
| 5 | Излив | 995F20C2SM |
| 6 | Картридж | 999C2704SM |
| 7 | Ручка смесителя | 994UNIC0SM |
| 8 | Угловой соединитель | 940UNIC0SM |
| 9 | Гайка накидная, штуцер в к-те | 983IDC15SM |
| 10 | Отражатель, эксцентрик в комплекте | 982BRRC1SM |
| 11 | Шланг | 976IDC04SM |
| 12 | Держатель лейки | 977IDC10SM |
| 13 | Лейка для душа | 978IDC14SM |