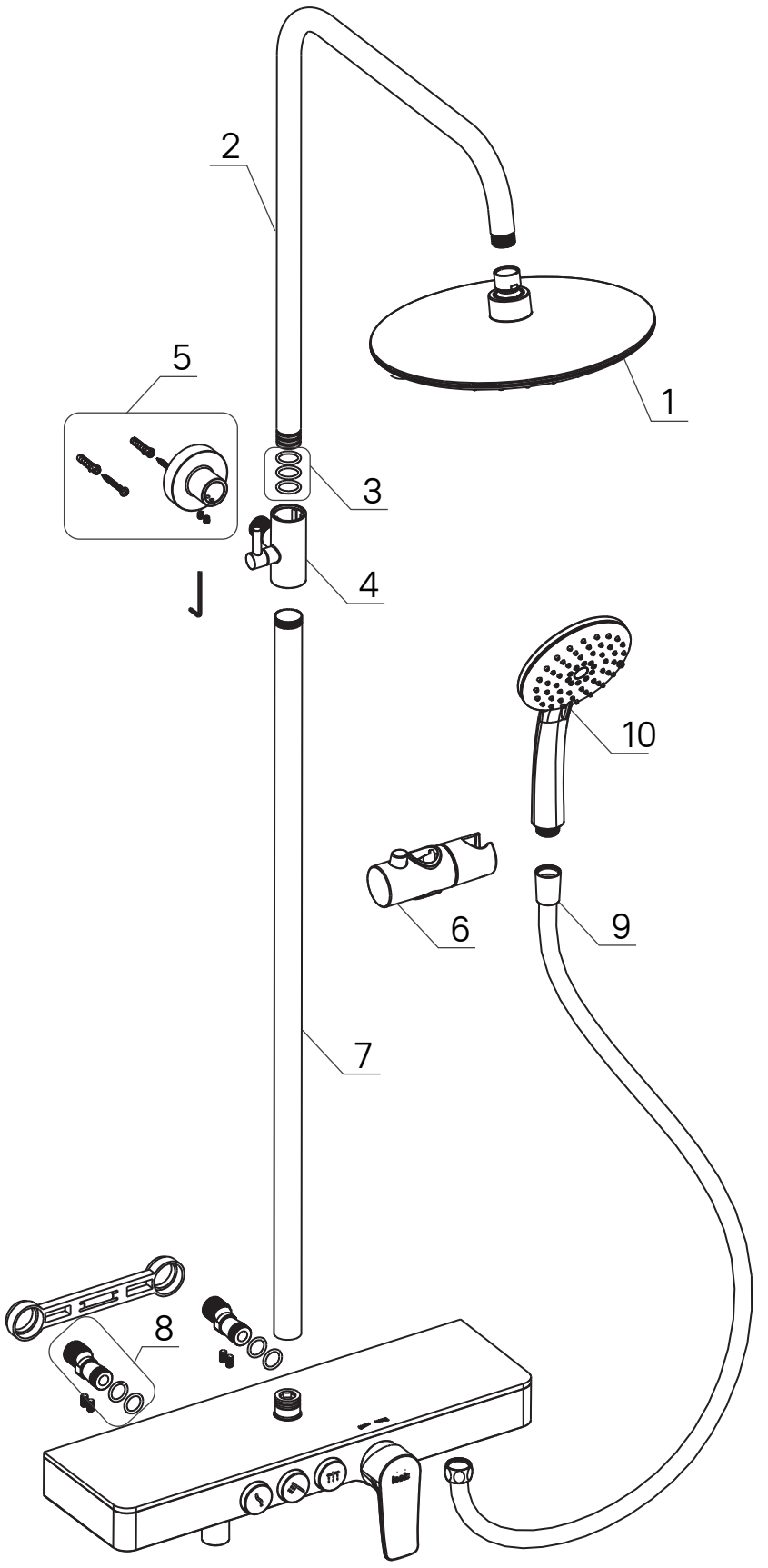

SHESB3Fi06 Смеситель для ванны с верхним душем

№	Запасные части	Артикул
1	Верхняя лейка	978IDC23SM
2	Верхняя дуга	942IDC03SM
3	Комплект уплотнителей	986SHE03SM
4	Соединитель стойки	952IDC02SM
5	Крепление стойки	968IDRC2SM
6	Держатель лейки	977IDC04SM
7	Стойка	951IDC02SM
8	Эксцентрик с уплотнителями	982BR0C0SM
9	Шланг душевой	976IDC06SM
10	Лейка душевая	978IDC113SM

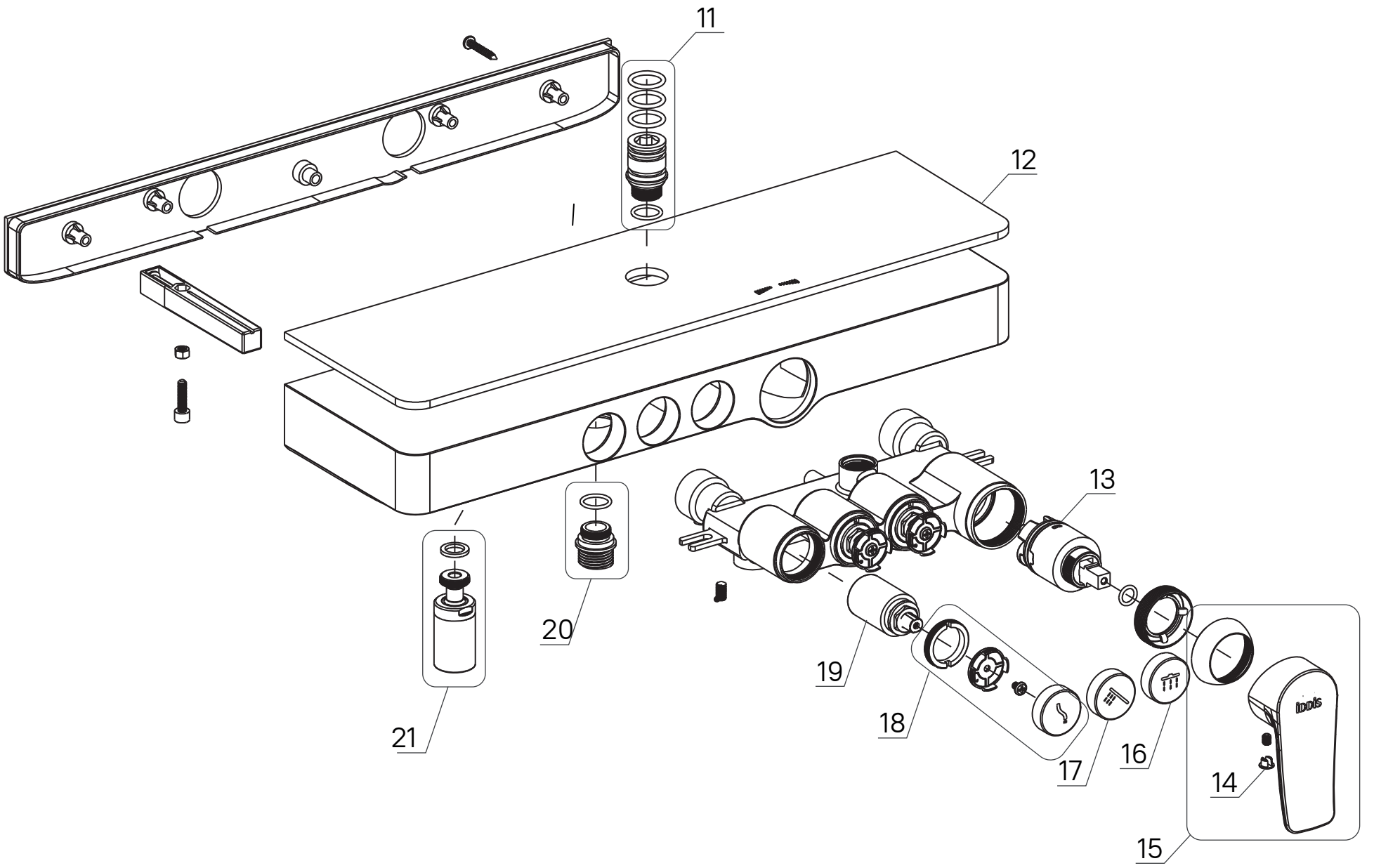

SHESB3Fi06 Смеситель для ванны с верхним душем

№	Запасные части	Артикул
11	Соединитель стойки и корпуса	952IDC05SM
12	Полка	939SHEW2SM
13	Картридж	999C35H0SM
14	Заглушка декоративная	973SHE1BSM
15	Ручка смесителя	99435C28SM
16	Кнопка дивертора (верхняя лейка)	971IDC15SM
17	Кнопка дивертора (душевая лейка)	971IDC14SM
18	Кнопка дивертора (излив)	971IDC13SM
19	Дивертор	997PR453SM
20	Штуцер шланга	979IDC07SM
21	Аэратор с шарниром	996P22B5SM