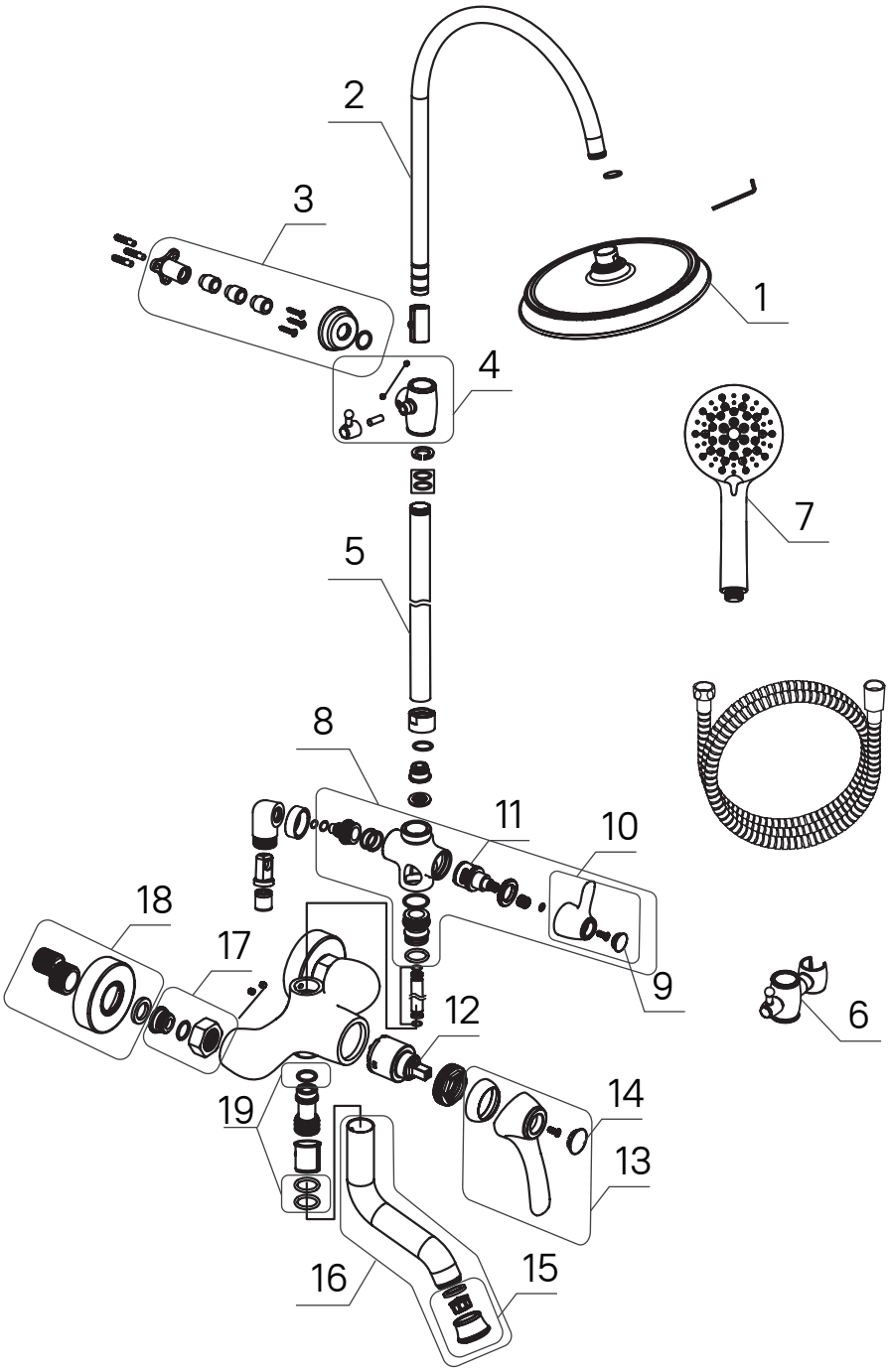

OLDSB3Fi06 Смеситель для ванны с верхним душем

№	Запасные части	Артикул	№	Запасные части	Артикул
1	Верхняя лейка	978IDC214SM	11	Дивертор	997PC143SM
2	Верхняя дуга	942IDC12SM	12	Картридж	999C35D0SM
3	Крепление стойки	968IDRC11SM	13	Заглушка декоративная	973OLD1CSM
4	Соединитель стойки	952IDC12SM	14	Ручка смесителя	994OLDC0SM
5	Стойка	951IDC14SM	15	Аэратор	996S22B2SM-1
6	Держатель лейки	977IDC32SM	16	Излив	995VD17C2SM
7	Лейка душевая	978IDC111SM	17	Гайка накидная, штуцер в к-те	983IDC03SM
8	Блок дивертора	950OLDC0SM	18	Отражатель, эксцентрик в к-те	982BRRC1SM
9	Заглушка ручки дивертора	973OLD3CRSM	19	Комплект уплотнителей	986OLD03SM
10	Ручка дивертора	971IDC27SM			