RUS

Инструкция по установке и использованию

Смеситель для кухни с каналом для фильтрованной воды и гибким изливом Эйс (Ace)

Уважаемый покупатель!

Благодарим вас за выбор смесителя IDDIS®.

Комплектация:

1. Смеситель	1 шт.
2. Гибкая подводка	2 шт.
3. Гибкая подводка для фильтрованной воды	1 шт.
4. Комплект крепежа	1 компл.
5. Пьедестал	1 шт.
6. Ключ аэратора	1 шт.
7. Комплект ключей для подводки	1 компл.
8. Инструкция по установке	1 шт.
9. Гарантийный талон	1 шт.

Область применения

Смеситель для кухни с каналом для фильтрованной воды предназначен для смешивания и подачи холодной и горячей (с температурой до 75 °С) воды, поступающей из централизованных или местных систем холодного и горячего водоснабжения при рабочем давлении от 0,05 до 0,6 МПа.

Характеристики

- Диапазон рабочего давления: от 0,05 до 0,6 МПа.
- Диапазон рекомендованного давления: 0,3 МПа ± 10%.
- Диапазон рекомендованной температуры: 10 °С - 75 °С.
- Материал корпуса смесителя: латунь ЛЦ40С.
- Материал шланга: силикон.
- Материал присоединительных деталей к водопроводной сети*: латунь, нержавеющая сталь.
- Рекомендованный размер резьбы для подключения к системе водоснабжения М10-G1/2.

Переключение режимов струи осуществляется с помощью кнопки на конце излива: нужно нажать на кнопку и опустить ее, держа зажатой. Длина излива регулируется.

Отдельный аэратор питьевой воды на перекладине, включение—отдельной ручкой.

Перед установкой:

- Важно: для нормального функционирования смесителя давление воды должно быть 0,3 МПа (разница давления горячей и холодной воды, ±10%).
- Максимальная температура воды +75 °С.
- Рекомендуется установка фильтров грубой очистки воды для холодной и для горячей воды (не более 100 мкр).

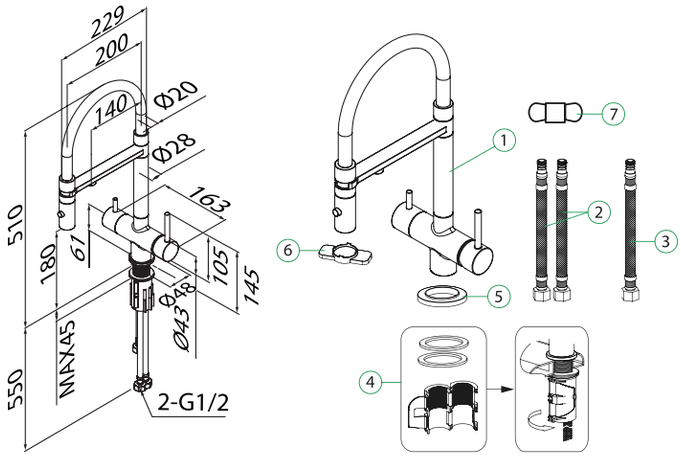

Рис. 1

* В зависимости от модели.

Установка смесителя:*

Для правильной установки рекомендуем обратиться к квалифицированным специалистам.

Смеситель устанавливается в одно отверстие (рис. 1).

1. Перекройте воду в системе водоснабжения.
2. Закрепите смеситель на рабочей поверхности, используя входящий в комплект набор крепежа (рис. 2).
3. Пропустите гибкую подводку в отверстие в столешнице. Присоедините гибкую подводку и подводку для фильтрованной воды к смесителю (рис. 3).
4. Используя пластиковые ключи подключите гибкую подводку к системе водоснабжения (рис. 4). При затяжке накидных гаек необходимо придерживать рукой шланг гибкой подводки (рекомендуется подключение холодной воды справа, горячей - слева). Соедините подводку для фильтрованной воды с адаптером, а затем подсоедините фильтр (рис. 5). При подключении фильтра следуйте инструкции производителя фильтра.
5. Подключение смесителя следует производить с открученным аэратором, чтобы не засорить его при первом включении воды. Включите систему водоснабжения и проверьте герметичность соединений при выключенном смесителе. Ненадолго включите холодную и горячую воду в смесителе, после чего выключите воду и установите аэратор на место.
6. Включение / выключение холодной и горячей воды: ручка направлена под углом и регулируется вперед/назад.
7. Для включения фильтрованной воды необходимо использовать отдельную ручку ручка направлена под углом и регулируется вперед/назад.

Профилактика и уход за изделием

Необходимо регулярно очищать поверхность смесителя щадящими моющими средствами для хромированных и стеклянных поверхностей, чтобы на нем не образовались пятна. Не оставляйте моющее средство на поверхности больше 5 минут. Тщательно смывайте средство водой. Для ухода за смесителем запрещается использовать абразивные вещества и материалы, а также химические средства с высоким содержанием кислот и/или щелочи. Чтобы избежать поломки смесителя, исключите риск замерзания в нем воды.

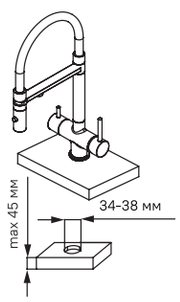

Рис. 1

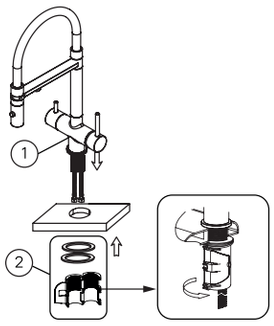

Рис. 2

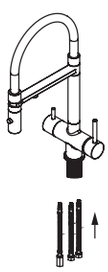

Рис. 3

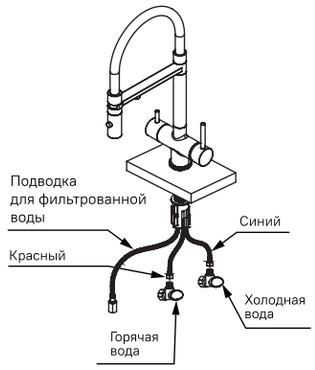

Рис. 4

Рис. 5

KAZ

Орнату және пайдалану жөніндегі нұсқаулық

Асе икемді шүмегі бар ас үйге арналған қоспалауыш

Құрметті сатып алушы! IDDIS® қоспалауышын таңдағаныңыз үшін рахмет.

Жинақтау:

1.	Қоспалауыш	1 дана.
2.	Икемді жеткізгіш	2 дана.
3.	Сүзілген су жеткізгіші	1 дана.
4.	Сомынмен бекіту жиынтығы	1 жиынтық
5.	Тұғыр	1 дана.
6.	Аэратор кілті	1 дана.
7.	Апарғышқа арналған кілттер жиынтығы	1 жиынтық
8.	Кепілдік талоны	1 дана.
9.	Орнату нұсқаулығы	1 дана.

Қолданылу саласы

Асүйге арналған қоспалауыш 0,05-тен 0,6 МПа-ға дейінгі жұмыс қысымы жағдайында суық және ыстық сумен жабдықтаудың орталықтандырылған немесе жергілікті жүйелерінен келіп түсетін суық және ыстық суды (75 °Сге дейінгі температурада) араластыру мен беруге арналған.

Сипаттамалары

- Жұмыс қысымының диапазоны: 0,05-тен 0,6 МПа-ға дейін.
- Ұсынылған диапазон қысым: 0,3 МПа ± 10% МПа.
- Ұсынылған температура диапазоны: 10 °C - 75 °C.
- Араластырғыш корпусының материалы: ЛЦ40С жезі.
- Икемді шланг материалы: силиконнан жасалған.
- Бекіту бөлшектерінің материалы сантехникалық желіге*: жезі немесе тот баспайтын болат.
- Сумен жабдықтау жүйесіне қосылу үшін ұсынылған бұранда өлшемі M10-G1/ 2.

Ағын режимдерін ауыстыру шүмектің соңындағы батырманың көмегімен жүзеге асырылады: батырманы басып,

оны қысып ұстап, төмендету керек. Шүмектің ұзындығы реттеледі. Мадшайда бөлек ауыз су аэраторы, қосу – бөлек тұтқамен.

Орнату алдында:

- Маңызды: қоспалауыштың қалыпты жұмыс істеуі үшін су қысымы 0,3 МПа болуы керек (ыстық және суық су қысымының айырмашылығы, ±10%).
- Судың максималды температурасы +75 °C.
- Суық және ыстық су үшін суды қаралап тазарту сүзгілерін орнату ұсынылады (100 мкр артық емес).

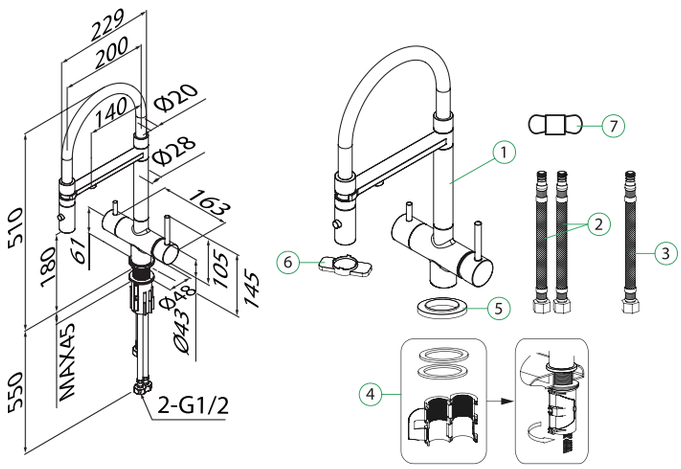

Сур. 1

* Модельге байланысты.

Араластырғышты орнату:*

*Дұрыс орнату үшін білікті мамандарға жүгінуді ұсынамыз.

Араластырғыш бір тесікке орнатылады (сур. 1).

1. Сумен жабдықтау жүйесіндегі суды жабыңыз.
2. Жинаққа кіретін бекіткіштер жиынтығын пайдаланып, араластырғышты жұмыс бетіне бекітіңіз (сур. 2).
3. Икемді көз контурлағышын үстелдің үстіндегі тесікке өткізіңіз. Икемді апарғышты және сүзгіден өткен су көз апарғышты араластырғышқа бекітіңіз (сур. 3).
4. Пластикалық кілттерді пайдалана отырып, икемді жетекті сумен жабдықтау жүйесіне қосыңыз. Салмалы сомындарды қатайту кезінде икемді апарғыштың шлангісін қолмен ұстап тұру керек (суық суды оңға, ыстық суды солға қосу ұсынылады). Ауыз су сүзгісін сүзгі өндірушісі берген нұсқауларға сәйкес араластырғышқа қосыңыз (сур. 4). Сүзілген су жеткізгішін адаптерге қосыңыз, содан кейін 5-суретте көрсетілгендей сүзгіні қосыңыз. Сүзгіні қосқан кезде сүзгі өндірушісінің нұсқауларын орындаңыз.
5. Араластырғышты бұрап алған аэраторлармен қосу керек. Суды алғаш қосқан кезде оларды бітеп тастамау үшін. Су жүйесін қосыңыз және араластырғыш өшірілген кезде қосылымдардың герметикалығын тексеріңіз.
6. Суық және ыстық суды қосу / өшіру (тұтқа бұрышқа бағытталған және алға / артқа реттеледі).
7. Сүзілген суды қосу үшін бөлек тұтқаны пайдалану керек: тұтқа бұрышқа бағытталған және алға / артқа реттеледі.

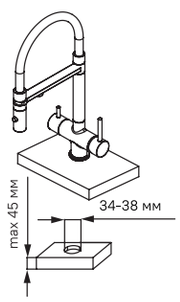

Сур. 1

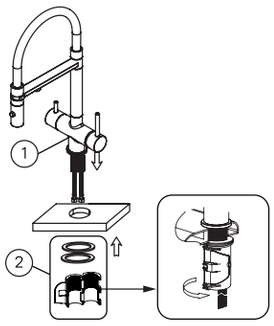

Сур. 2

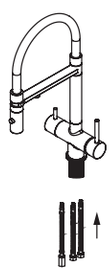

Сур. 3

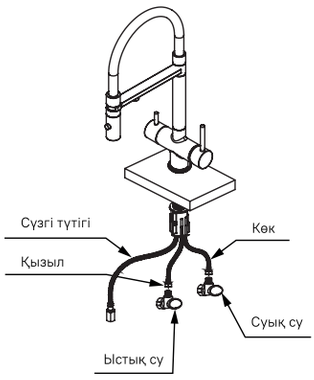

Сур. 4

Сур. 5

Бұйымның профилактикасы және күтімі

Қоспалауыштың бетін хром және шыны беттерге арналған жұмсақ жуғыш заттармен үнемі тазартып отыру керек, сонда дақтар пайда болмайды. Жуғыш затты бетіне 5 минуттан артық қалдырмаңыз. Өнімді сумен жақсылап шайыңыз. Қоспалауышты күту үшін абразивті заттар мен материалдарды, сондай-ақ құрамында қышқылдар және/немесе сілтілер көп химиялық заттарды қолдануға тыйым салынады. Қоспалауыштың сынуын болдырмас үшін ондағы судың қатып қалу қаупін болдырмаңыз.