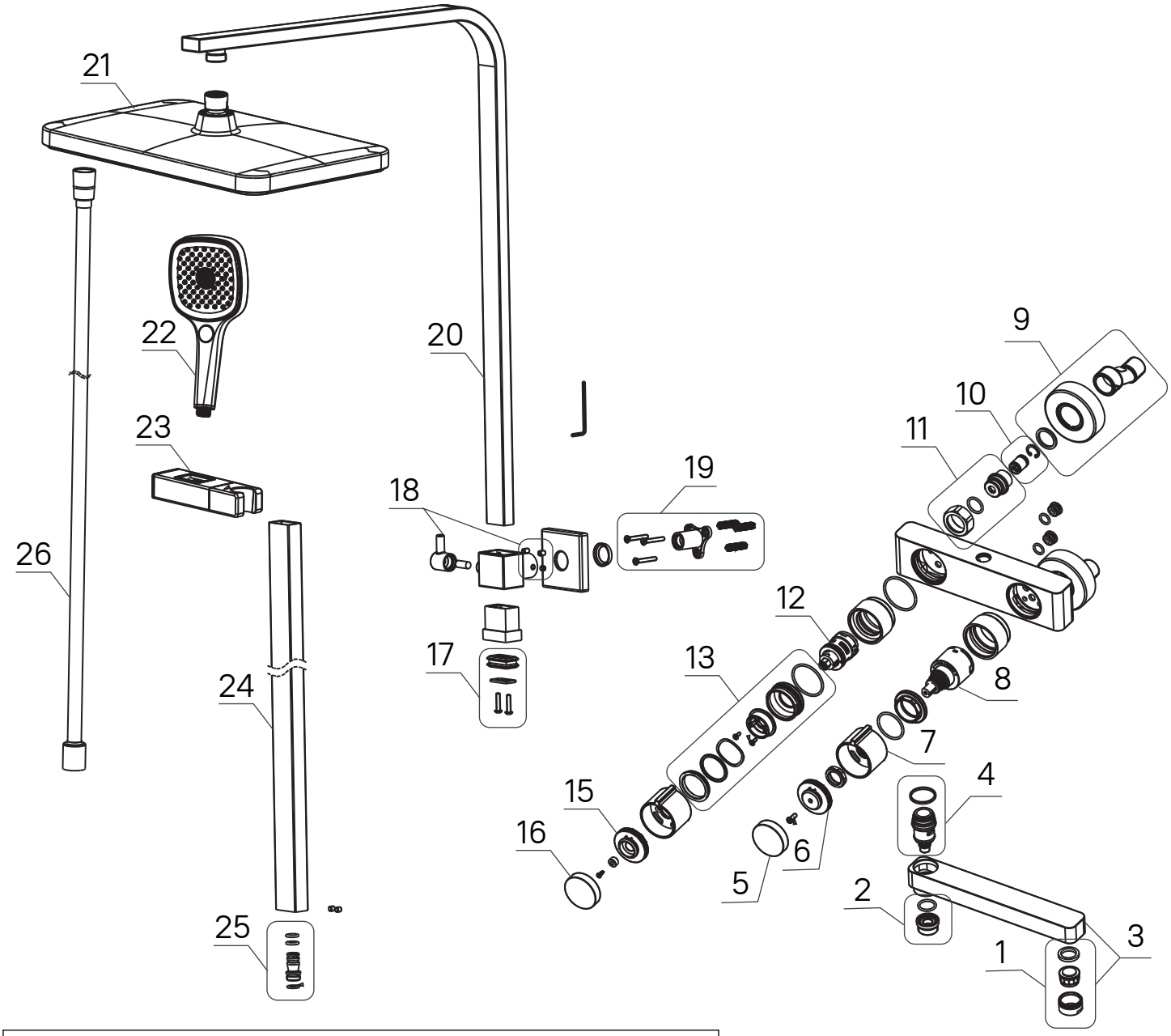

SLIBLBTi06 Смеситель с верхним душем с управлением Push Control

№	Запасные части	Артикул	№	Запасные части	Артикул
1	Аэратор	996S24B1SMB	14	Поворотный корпус кнопки дивертора	940SLIB9SM
2	Штуцер шланга	979IDB40SM	15	Корпус кнопки дивертора	940SLI02SM
3	Излив	995F20B2SM-1	16	Кнопка дивертора	971IDB83SM
4	Дивертор	997BC348SM	17	Уплотнитель	986SLI00SM
5	Кнопка картриджа	971IDB82SM	18	Соединитель стойки	952IDB13SM
6	Корпус кнопки картриджа	940SLI03SM	19	Крепление стойки	968ID000SM
7	Поворотный корпус кнопки	940SLIB7SM	20	Верхняя дуга	942IDB14SM
8	Картридж	999C35D5SM-P	21	Верхняя лейка	978IDB216SM
9	Отражатель, эксцентрик в комплекте	982BR0B16SM	22	Лейка душевая	978IDB138SM
10	Обратный клапан	935SLI02SM	23	Держатель лейки	977IDB40SM
11	Гайка накидная, штуцер в комплекте	983IDB03SM	24	Стойка	951IDB16SM
12	Дивертор	997PC451SM	25	Штуцер стойки	979ID002SM
13	Часть блока дивертора	940SLI08SM	26	Шланг для душа	976IDB04SM