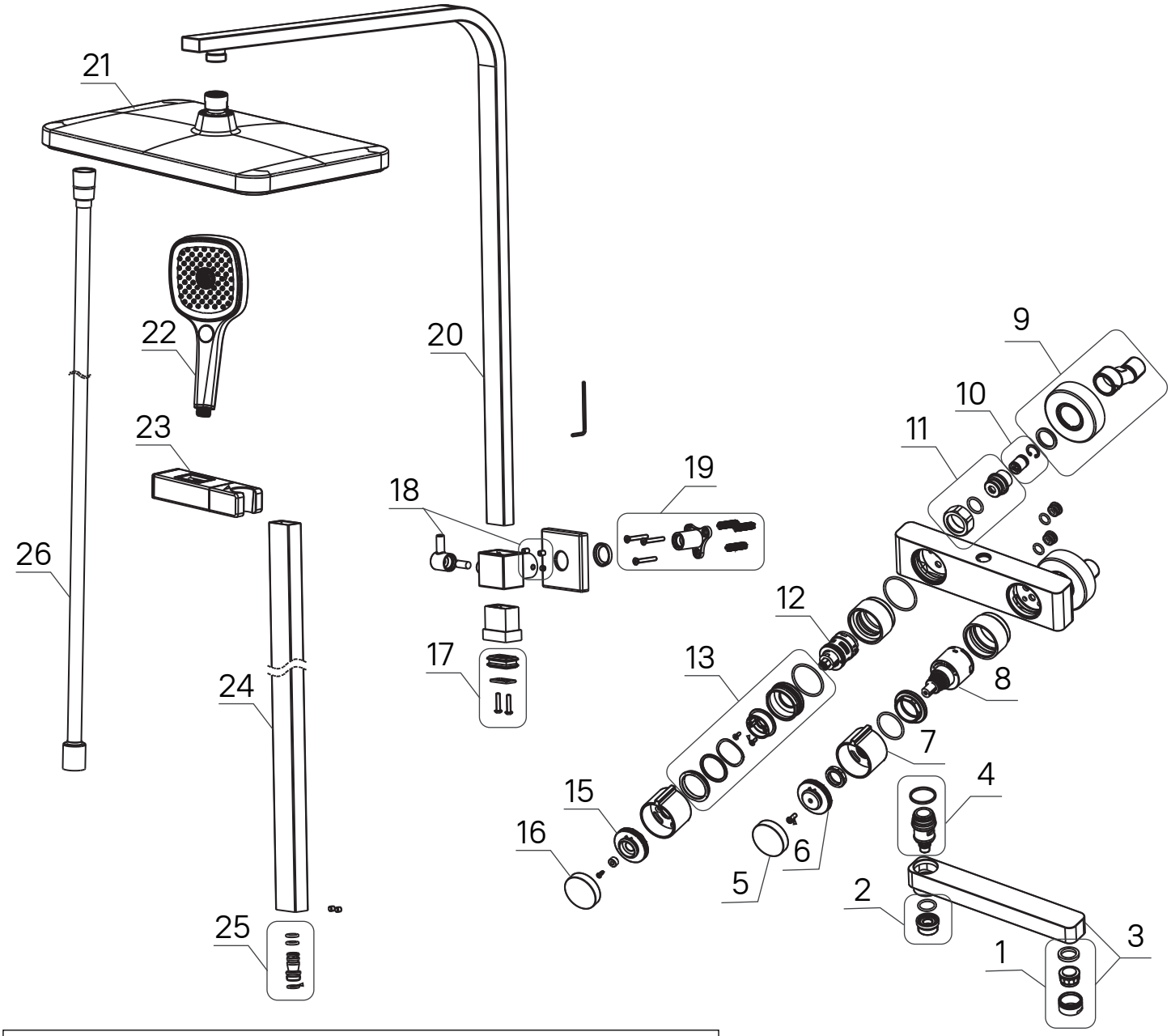

SLISBBTi06 Смеситель с верхним душем с управлением Push Control

№	Запасные части	Артикул	№	Запасные части	Артикул
1	Аэратор	996S24B1SM	14	Поворотный корпус кнопки дивертора	940SLIC9SM
2	Штуцер шланга	979IDC40SM	15	Корпус кнопки дивертора	940SLI02SM
3	Излив	995F20C2SM-1	16	Кнопка дивертора	971IDC83SM
4	Дивертор	997BC348SM	17	Уплотнитель	986SLI00SM
5	Кнопка картриджа	971IDC82SM	18	Соединитель стойки	952IDC13SM
6	Корпус кнопки картриджа	940SLI03SM	19	Крепление стойки	968ID000SM
7	Поворотный корпус кнопки	940SLIC7SM	20	Верхняя дуга	942IDC14SM
8	Картридж	999C35D5SM-P	21	Верхняя лейка	978IDC216SM
9	Отражатель, эксцентрик в комплекте	982BR0C16SM	22	Лейка душевая	978IDC138SM
10	Обратный клапан	935SLI02SM	23	Держатель лейки	977IDC40SM
11	Гайка накидная, штуцер в комплекте	983IDC03SM	24	Стойка	951IDC16SM
12	Дивертор	997PC451SM	25	Штуцер стойки	979ID002SM
13	Часть блока дивертора	940SLI08SM	26	Шланг для душа	976IDC04SM