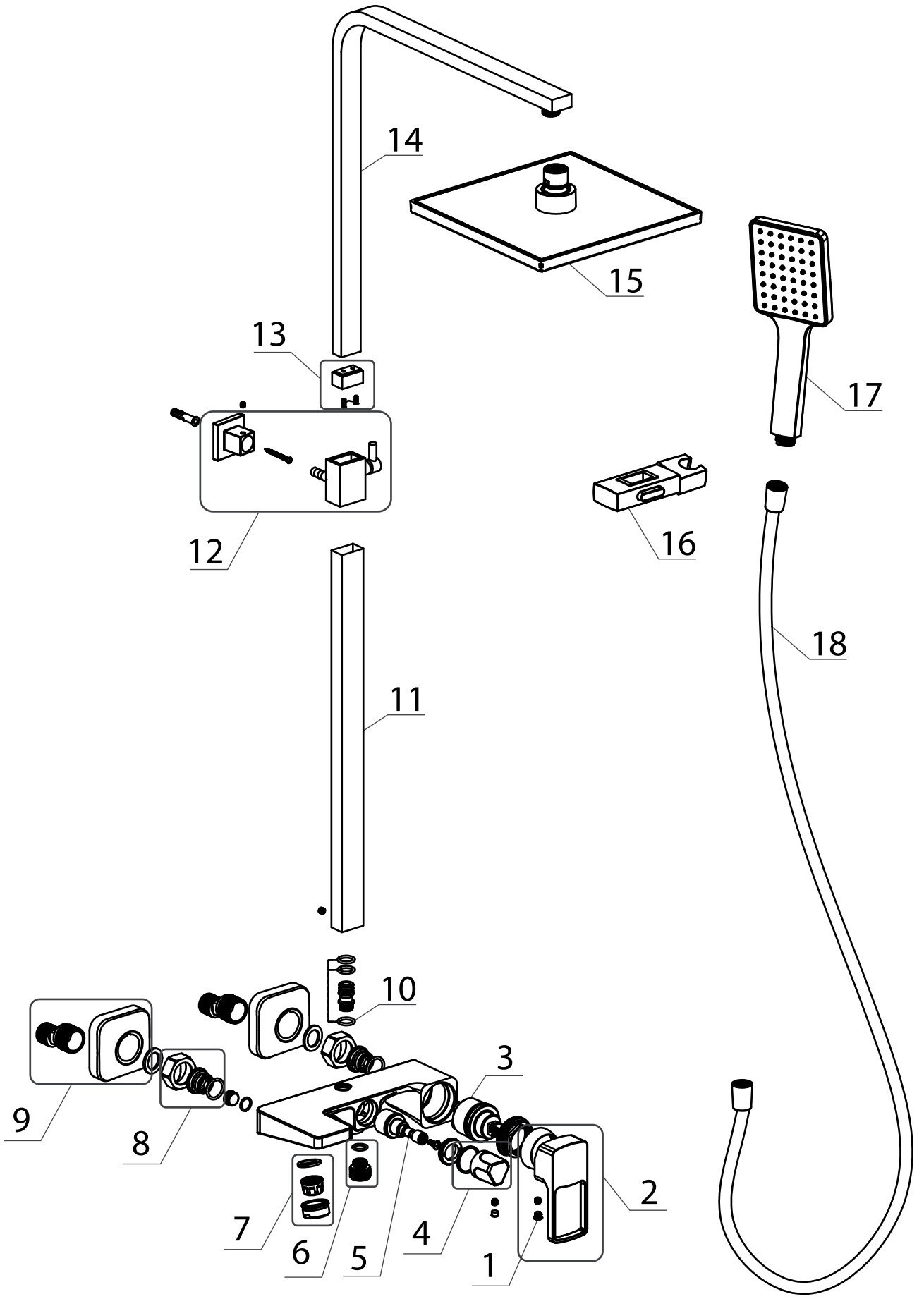

BILBL1Fi06 Смеситель с верхним душем

№	Запасные части	Артикул	№	Запасные части	Артикул
1	Заглушка декоративная	973BIL1BSM	10	Комплект уплотнителей	986BIL03SM
2	Ручка смесителя	99435B26SM	11	Стойка	951IDB01SM
3	Картридж	999C35D1SM	12	Крепление стойки	968IDSB1SM
4	Ручка дивертора	971IDB12SM	13	Соединитель стойки	952IDB01SM
5	Дивертор	997PC143SM	14	Верхняя дуга	942IDB01SM
6	Штуцер шланга	979IDB03SM	15	Лейка верхняя	978IDB22SM
7	Аэратор	996S24B1SM	16	Держатель лейки	977IDB08SM
8	Гайка накидная	983IDB03SM	17	Лейка душевая	978IDB12SM
9	Отражатель, эксцентрик в комплекте	982BRSB0SM	17	Шланг душевой	976IDB00SM